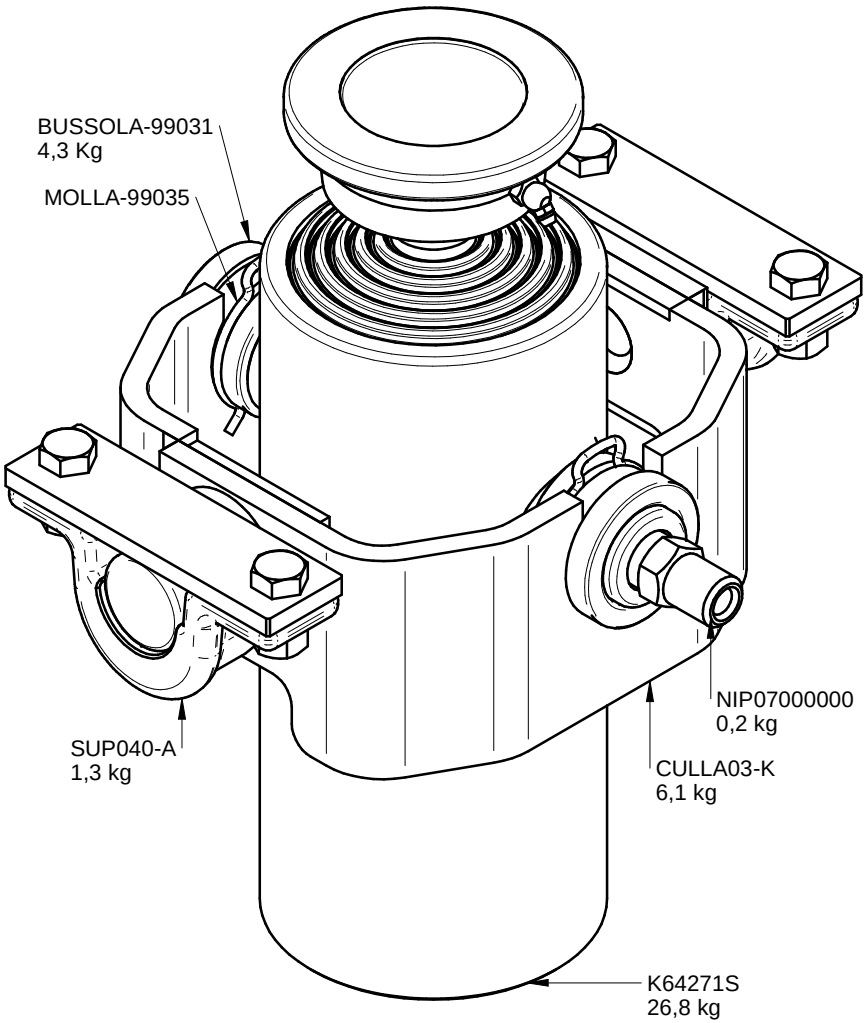

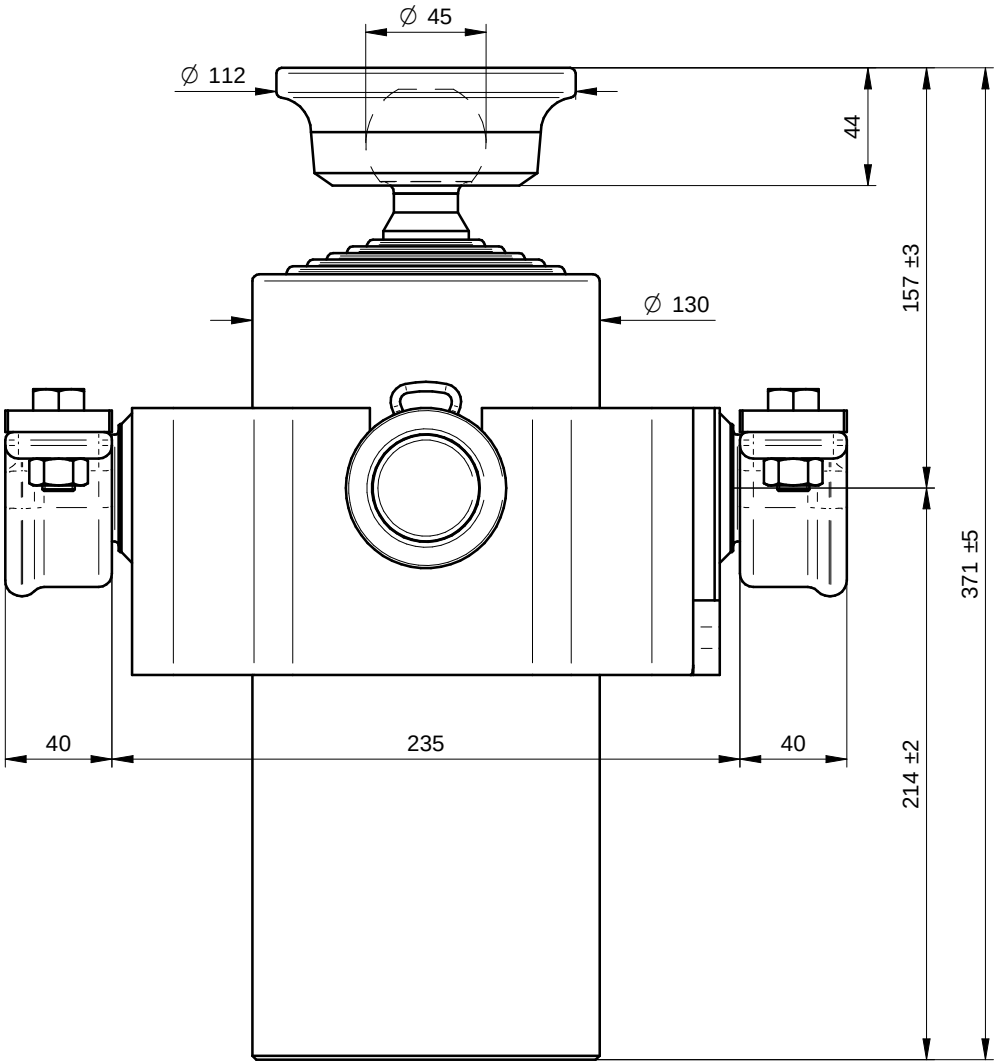

DI NATALE
BERTELLI SPA

Questo disegno è proprietà della Di Natale - Bertelli S.p.A., ogni riproduzione e/o cessione, è vietata a norma di legge

Descrizione / Description:
KIT CIL. 06X1221X125 SFERA Ø45

DISEGNO: -
Rev: -

Modifiche
-
-
-
-
-
-

Corsa/Stroke mm: 1221
Press. Max. Bars: 180
Lunghezza/lenght mm: 270
Olio/Oil Lt.: 5,8
36,2 kg
Trattamento/Treatment : -
SCALA 1:2
Diametro sfilate:
32-45-60-75-90-105

CODICE
KIT64271S

DATA 31/07/14
DATA 31/07/14
DISEGNATO : massimo
APPROVATO : DL

File: S:\Trafilati\KIT64271.dft